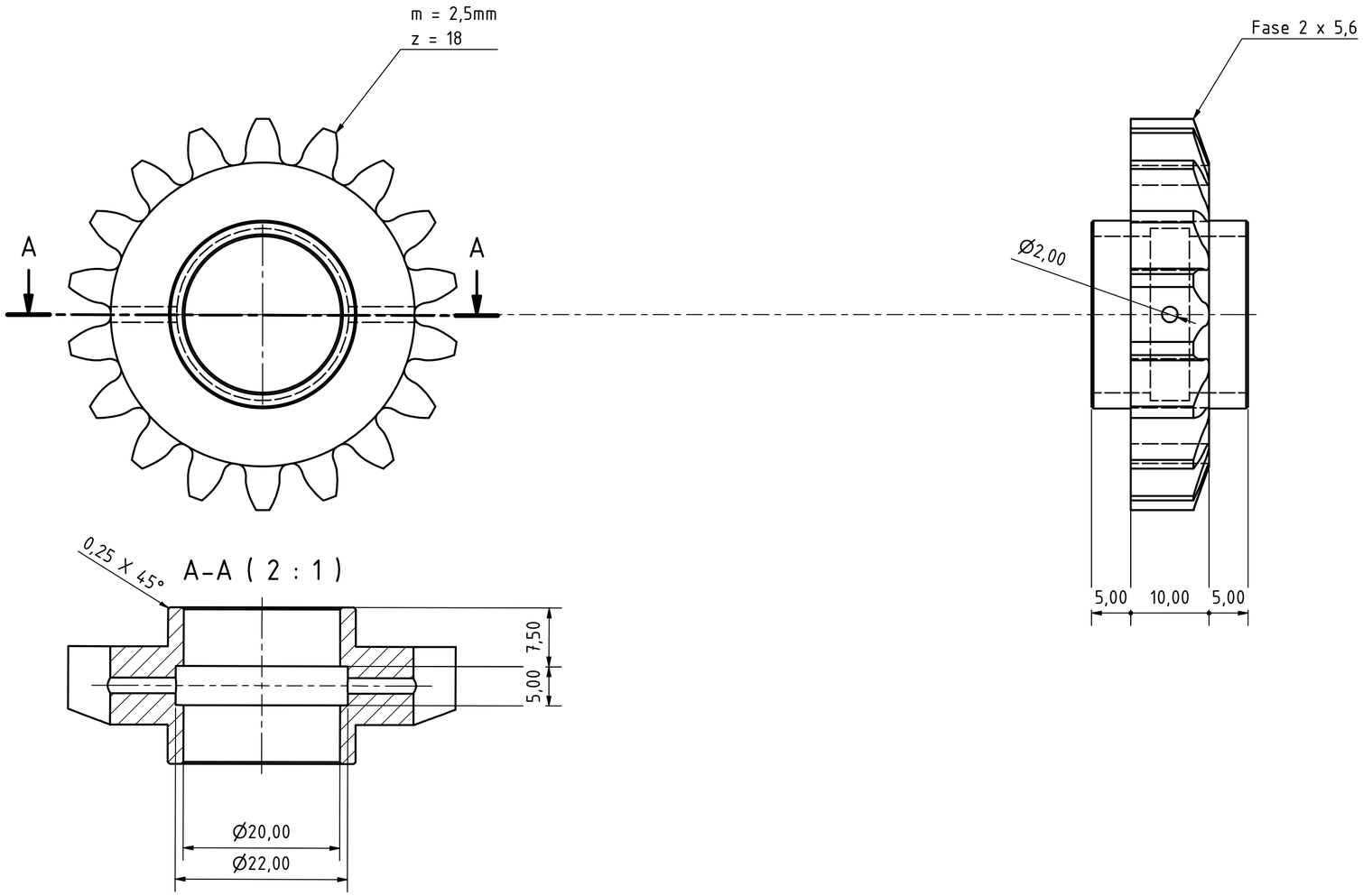

					Datum	Name
				Gezeich		Otto Gurtler
				Kontroll		
				Norm		
Status	Änderungen	Datum	Name			

Zwischenrad

008102040010

1

A2