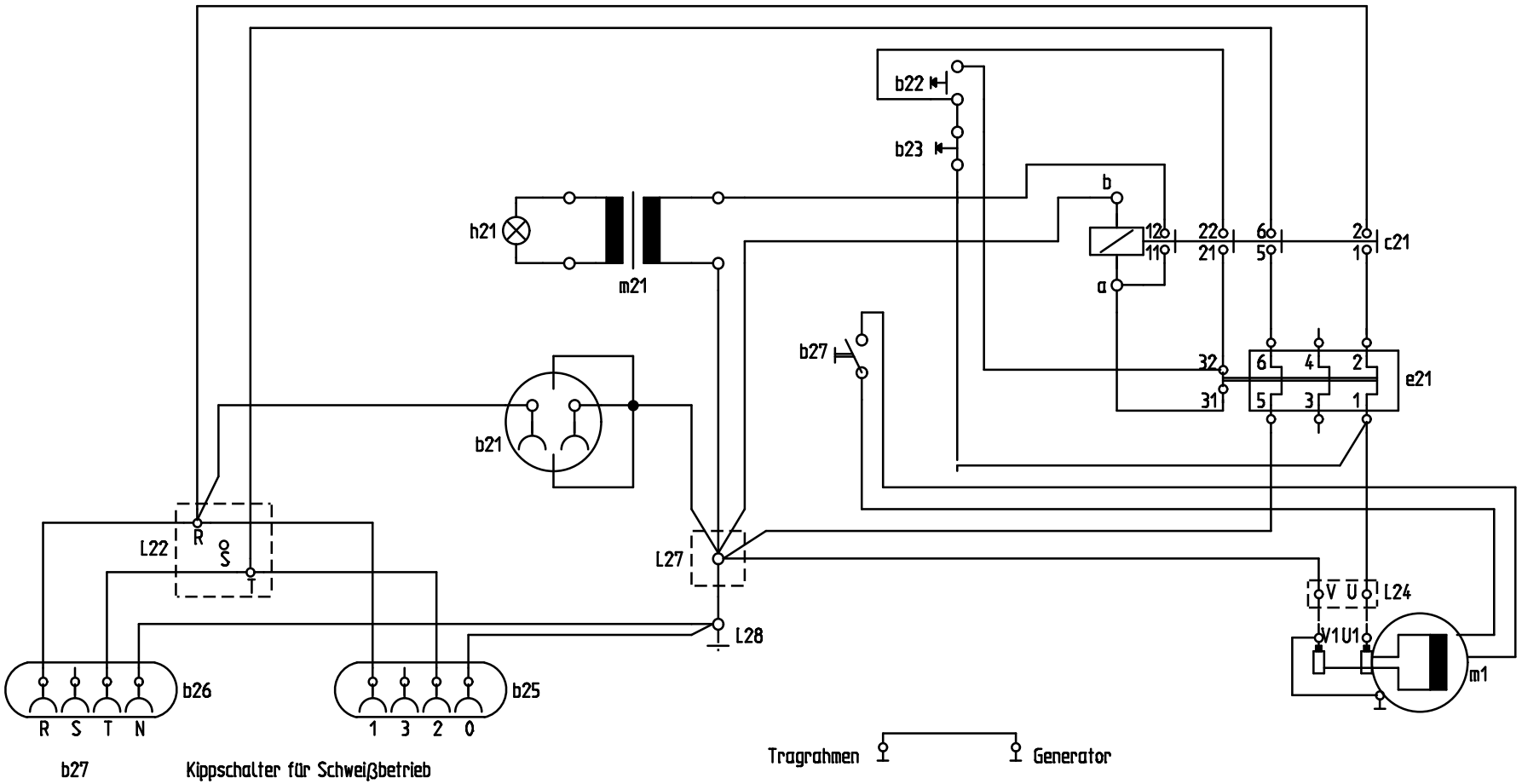

Schutzvermerk nach DIN ISO 16016 beachten!

b27	Kippschalter für Schweißbetrieb		
b21	Schutzkontaktsteckdose	m1	Einph. – Wechselstrom – Konstantsp. – Generator
b22	Steuerstromtaster "Ein"		
b23	Steuerstromtaster "Aus"	m21	Transformator
b25 – b26	Laststeckdose	L22	Klemmbrett
c21	Luftschütz	L24	Klemmleiste
e21	therm. Überstromrelais	L27	Bolzenklemme
h21	Schützkontrolllampe	L28	Schaltkasten – Masse

vorherige Seite:							Kunde	Projektbeschreibung	Blattbeschreibung	nächste Seite:		
Zustand	Änderung	Datum	Name	Projekt	Datum	Name			Wirkschaltplan	Proj.-Nr.:		Anlage:
				Bearb.	18.03.2022	C.Stickel			0-81.227:034.1(3)	FIMAG BEA 3,5 Notstromaggregat		Ort:
				Gepr.					111 / 78	Standort	Zeichng.-Nr.:	Blatt: 1
				Norm			Urspr.	Ers.f	Ers.d			von 1