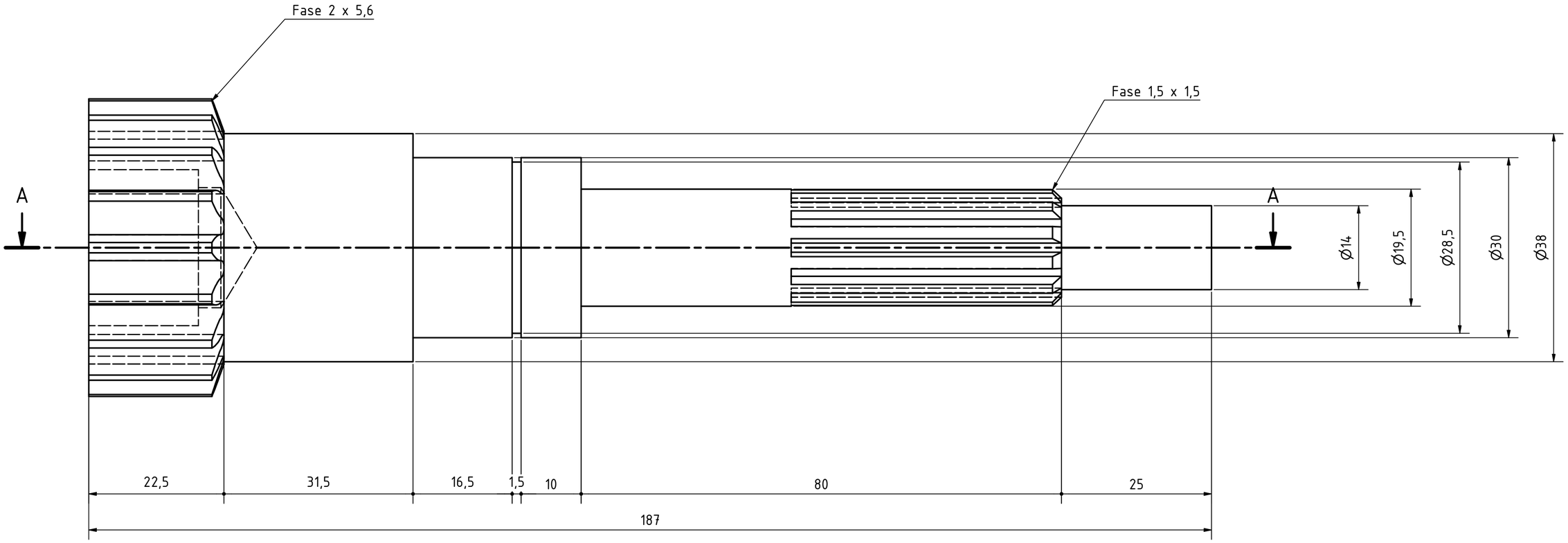

A-A (2 : 1)

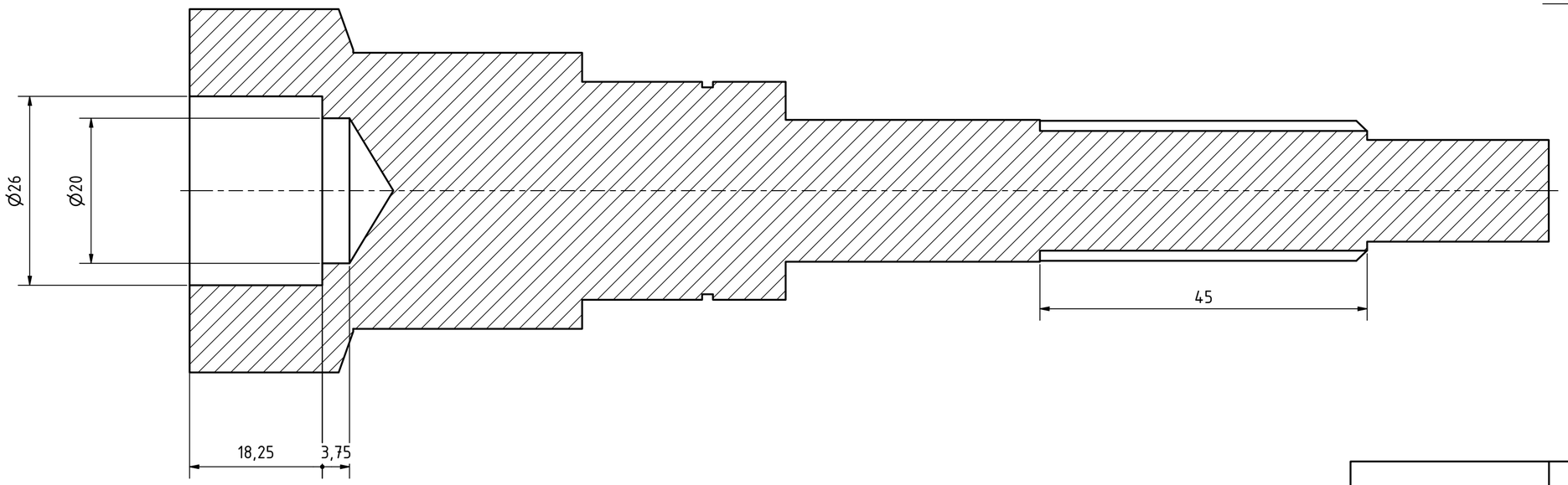

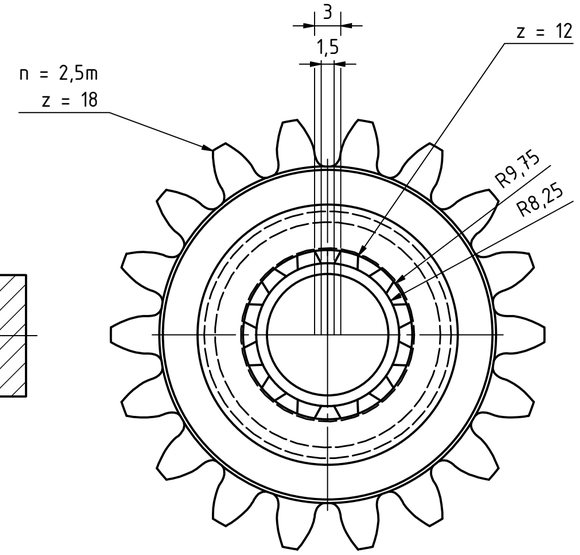

	Datum	Name	
Gezeich	30.07.2021	Otto Gurtler	Antriebsritzel z=18
Kontroll			
Norm			
			008102010010 — 1 — A2

Status	Änderungen	Datum	Name